SOLTER

WELDER



JOB



Hell Met



DEVIL



R-10 PRO

MI03170-12
01/2026

INTRODUCCIÓN

Agradecemos su deferencia hacia nuestra marca y esperamos le sea de gran utilidad la pantalla de soldadura que acaba de adquirir. El presente manual de instrucciones contiene las advertencias necesarias para una correcta utilización dentro de las máximas condiciones de seguridad para el operario. Los filtros de soldadura SOLTER deben ser empleados por personal experto que conozca y comprenda los riesgos involucrados en la utilización de los mismos. En caso de incomprensión o duda sobre este manual le rogamos que se ponga en contacto con nosotros. La manipulación del filtro de soldadura conlleva un peligro importante de lesión. Rogamos se abstenga de efectuar cualquier manipulación en el filtro o casco. Sólo personal técnicamente preparado puede realizarlo.

SOLTER Soldadura S.L., declina toda responsabilidad por prácticas negligentes en la utilización y/o manipulación. Este manual debe adjuntarse y conservarse con el modelo de filtro adquirido. Estos filtros están diseñados y aprobados de acuerdo con la Norma Europea EN 379.

Es responsabilidad de las personas que los utilicen y reparen que el producto no deje de cumplir los requisitos de las normas mencionadas.

ANTES DE EMPEZAR A SOLDAR

Antes de usar cualquiera de los filtros de soldadura asegúrese de retirar los films de protección correspondientes, mantenga limpia el área de visión y la parte frontal del filtro ya que ahí se encuentran los sensores que se ocupan del oscurecimiento del filtro.

Inspeccionar todas las partes operativas antes de usar la pantalla y comprobar que no existen signos de deterioro. Cualquier parte deteriorada debe sustituirse inmediatamente antes de su utilización. Verificar el funcionamiento del filtro antes de cada uso.

Asegúrese también de que la sujeción del mismo a la pantalla de protección es correcta para evitar que se pueda desprender ante cualquier impacto pudiendo provocar daños personales al usuario.

En caso de que el DIN de oscurecimiento del filtro sea regulable ajústelo correctamente antes de cualquier aplicación, para saber el grado adecuado para todas las aplicaciones consulte el apartado TABLA DE ELECCIÓN DE FILTROS SEGÚN APLICACIÓN del manual de la pantalla de protección.

CARACTERÍSTICAS TÉCNICAS

PROPIEDADES	DEVIL / WELDER / JOB / R-10
Área de visión	100 x 60 mm
Policarbonato delantero	115 x 104 mm
Clase Óptica	1/1/1/1
Sensores de arco	4
Oscurecimiento variable	Si (Externo)
Rango Oscurecimiento	DIN 5-8/9-13
Modo Amolado	DIN 4 (Externo)
Sensibilidad Variable	Si (Interna)
Tiempo de reacción (claro>oscuro)	0.05ms
Tiempo conmutación (oscuro>claro)	0,05 – 2.0s (Interna)
Protección UV / IR	Permanente
Tipo de energía	Panel Solar y Li- Batería reemplazable CR2032
Peso	0,57 Kg.

Marcado CE

Todos los filtros vienen marcados tal y como indica el certificado CE de cada modelo. En este marcaje se especifica con el primer número el grado de protección DIN que tiene el filtro cuando está en estado abierto (claro), el siguiente número indica el grado DIN en estado cerrado (oscuro) indicando el grado mínimo y el máximo. El símbolo que hay entre los dos números nos indica si el ajuste del grado DIN es manual o automático. Los tres siguientes números nos indican el tipo de óptica, la dispersión de luz del filtro y la homogeneidad de la visión del filtro según normativa.

Los tres números siguientes indican la Normativa Europea con la que cumple el filtro.

AJUSTES DE LOS FILTROS ANALÓGICOS

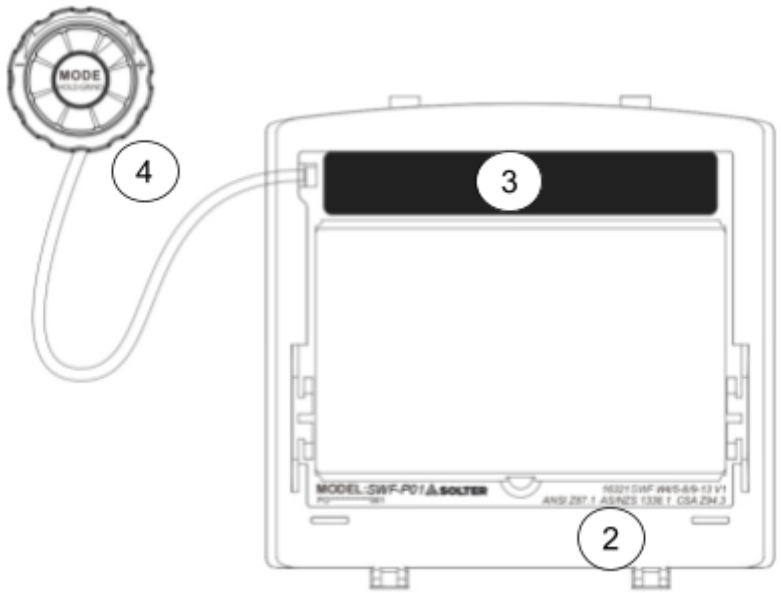

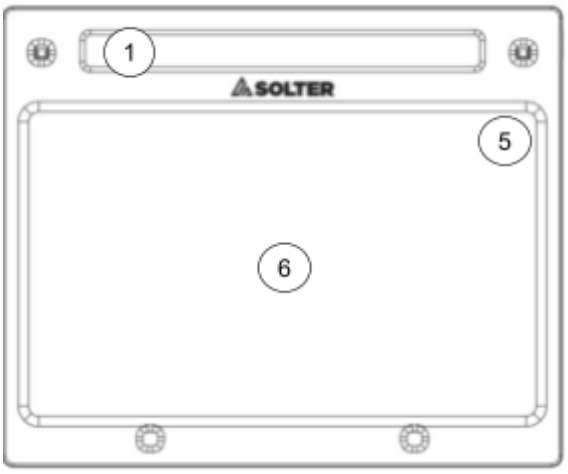

1 - Placa Solar 2 - Normativa 3 - Panel ajuste de los modos de trabajo **WELDING** Para soldadura **GRINDING** Para amolado (no se oscurece)	4 - Mando exterior 5 - Pila intercambiable CR2032 6 - Área de visión

AJUSTES DEL FILTRO

CONFIGURAR LOS MODOS

El filtro tiene 4 modos, CORTE(4-8)/CORTE(5-8); SOLDADURA(9-13)/SOLDADURA(9-14); AMOLADO.

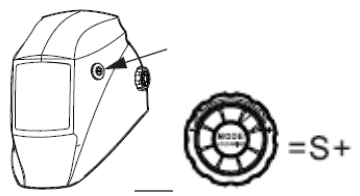	Pulsación corta	Fácil selección del modo entre SOLDADURA, CORTE, OSCURO.
	Mantenga presionada la tecla 1,0 s	Cambiar al modo Moler
	Girar la perilla	Se ajustará el DIN, ±0,5

Advertencia: No suelde en modo GRIND

AJUSTES DEL FILTRO DIGITAL

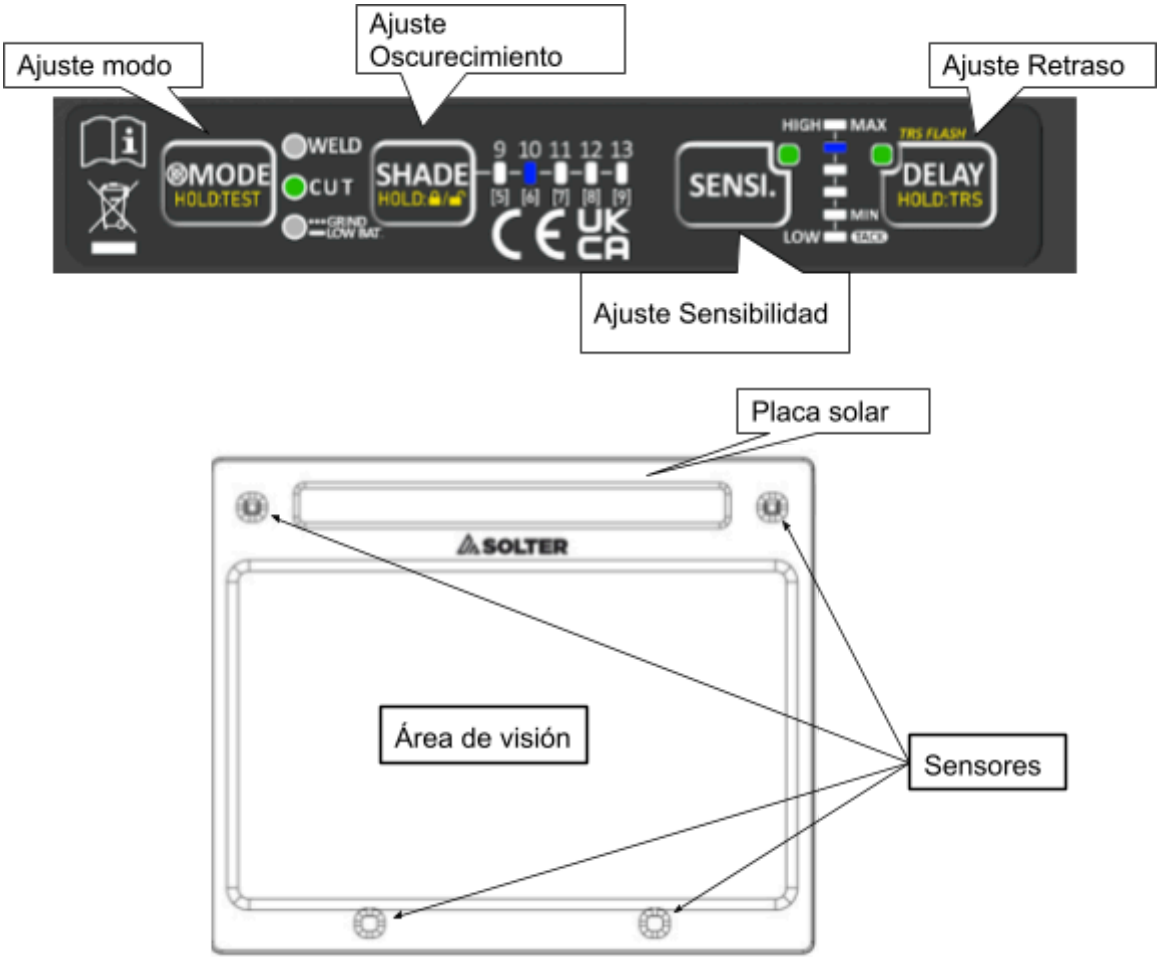

SENSI.	Presionar para el ajuste de la sensibilidad
SHADE HOLD:	Ajuste del nivel de oscurecimiento. Manteniendo pulsada la tecla se bloqueará la sensibilidad a la elegida.
DELAY HOLD:TRS	Ajuste del retraso en retornar al modo claro. Manteniendo la pulsación se activará el modo TRS, el filtro pasará de modo oscuro a claro progresivamente. No adecuado para soldadura TACK
MODE HOLD:TEST	Selección de los modos: **CORTE; SOLDADURA; AMOLADO**

POSIBLES ANOMALÍAS

FALLO	CAUSA	REMEDIO
Oscurecimiento irregular	El arnés se ha colocado de manera desigual, por lo que hay una distancia desigual entre los ojos y la lente del filtro	Ajuste la diadema para corregir la distancia con el filtro
El filtro no se oscurece ni parpadea	La lente de la cubierta frontal está sucia o dañada	Por favor cambie la lente de la cubierta
	Los sensores están sucios/bloqueados o el panel solar está bloqueado	Limpie la superficie de los sensores. Asegurarse de no bloquear los sensores o el panel solar con el brazo u otro obstáculo mientras suelda
	La sensibilidad está configurada demasiado baja o el tiempo de retardo es demasiado corto	Ajustar al nivel requerido
	Asegúrese de seleccionar el DIN adecuado	No ajuste el modo amolado
El filtro se oscurece sin que se inicie el arco	La sensibilidad está configurada demasiado alta	Ajuste la sensibilidad al nivel requerido
El filtro permanece oscuro después de finalizar la soldadura	El tiempo de retardo es demasiado largo	Ajuste el tiempo de retardo al nivel requerido
Respuesta lenta	La temperatura de funcionamiento es demasiado baja	No lo use a temperaturas inferiores a -10 °C o 14 °F
El casco de soldadura no se mantiene correctamente en la cabeza	El casco no está correctamente ajustado	Vuelva a ajustar el arnés.

AJUSTE DEL GRADO DE PROTECCIÓN

En caso de disponer de un filtro con DIN regulable, ajustar el grado según la aplicación de la cual nos queremos proteger. Ver la siguiente tabla.

<table>
<tr><th>CORRIENTE EN AMPERIOS</th><th>CORTE DE PLASMA</th><th>ELECTRO-DOS RE-VESTIDOS</th><th>MIG METALES PESADOS</th><th>MIG ALEACIONES LIGERAS</th><th>TIG</th><th>MAG</th><th>ARCO / AIRE</th><th>SOLDADURA DE PLASMA</th></tr>
<tr><td>0,25</td><td rowspan="10"></td><td rowspan="6"></td><td rowspan="10"></td><td rowspan="12"></td><td rowspan="6">TONO 8</td><td rowspan="9">TONO 8</td><td rowspan="12"></td><td>TONO 2,5</td></tr>
<tr><td>0,5</td><td>TONO 3</td></tr>
<tr><td>0,75</td><td>TONO 4</td></tr>
<tr><td>1</td><td>TONO 5</td></tr>
<tr><td>2,5</td><td>TONO 6</td></tr>
<tr><td>5</td><td>TONO 7</td></tr>
<tr><td>10</td><td>TONO 8</td></tr>
<tr><td>15</td><td rowspan="2">TONO 8</td><td rowspan="2">TONO 9</td><td>TONO 9</td></tr>
<tr><td>20</td><td rowspan="2">TONO 10</td></tr>
<tr><td>30</td><td rowspan="2">TONO 9</td><td>TONO 10</td></tr>
<tr><td>40</td><td rowspan="2">TONO 11</td></tr>
<tr><td>60</td><td rowspan="4">TONO 11</td><td rowspan="2">TONO 10</td><td>TONO 11</td><td>TONO 9</td></tr>
<tr><td>80</td><td rowspan="3">TONO 12</td></tr>
<tr><td>100</td><td rowspan="3">TONO 11</td><td>TONO 10</td><td>TONO 12</td><td>TONO 10</td></tr>
<tr><td>125</td><td rowspan="2">TONO 11</td><td rowspan="2">TONO 11</td></tr>
<tr><td>150</td><td rowspan="2">TONO 11</td><td rowspan="2">TONO 13</td><td>TONO 11</td><td>TONO 10</td><td rowspan="2">TONO 13</td></tr>
<tr><td>175</td><td rowspan="4">TONO 12</td><td rowspan="4">TONO 12</td><td rowspan="2">TONO 12</td><td rowspan="2">TONO 12</td><td rowspan="2">TONO 11</td></tr>
<tr><td>200</td><td rowspan="3">TONO 12</td></tr>
<tr><td>225</td><td rowspan="3">TONO 13</td><td rowspan="3">TONO 13</td><td rowspan="3">TONO 14</td><td rowspan="2">TONO 13</td><td>TONO 12</td></tr>
<tr><td>250</td><td rowspan="4">TONO 14</td><td>TONO 13</td></tr>
<tr><td>275</td><td rowspan="5">TONO 13</td><td rowspan="5">TONO 13</td><td rowspan="5">TONO 13</td><td rowspan="3">TONO 14</td><td rowspan="3">TONO 14</td></tr>
<tr><td>300</td><td rowspan="4">TONO 14</td></tr>
<tr><td>350</td><td rowspan="4">TONO 13</td><td rowspan="4">TONO 13</td><td rowspan="4">TONO 14</td></tr>
<tr><td>400</td><td rowspan="3">TONO 14</td></tr>
<tr><td>450</td><td rowspan="3"></td><td rowspan="3">TONO 14</td><td rowspan="3">TONO 14</td><td rowspan="3">TONO 15</td><td rowspan="3">TONO 15</td><td rowspan="3">TONO 15</td></tr>
<tr><td>500</td></tr>
<tr><td></td><td>TONO 14</td><td>TONO 14</td><td>TONO 15</td></tr>
</table>

AJUSTES DEL ARNÉS

Altura del arnés (Posición W)

Ajuste el arnés en la profundidad adecuada a su cabeza para asegurar un equilibrio correcto y estable.

Estrechar el arnés (Posición Y)

Pulse el botón de ajuste de la parte trasera del arnés y gire hacia la derecha o la izquierda hasta la posición adecuada.

Ajustar distancia (Posición Z)

Ajuste la distancia entre la cara y la lente aflojando por igual las dos tuercas exteriores y presione hacia dentro para liberarlo de las ranuras de ajuste.

Ajuste del ángulo (Posición X)

Cuatro pernos en el lado derecho superior del arnés proporcionan un ajuste para la futura inclinación del casco. Para ajustar, afloje la perilla de ajuste del lado derecho, a continuación, levante la pestaña del brazo de control y muévalo a la posición deseada. Finalmente, vuelva a apretar la perilla de ajuste.

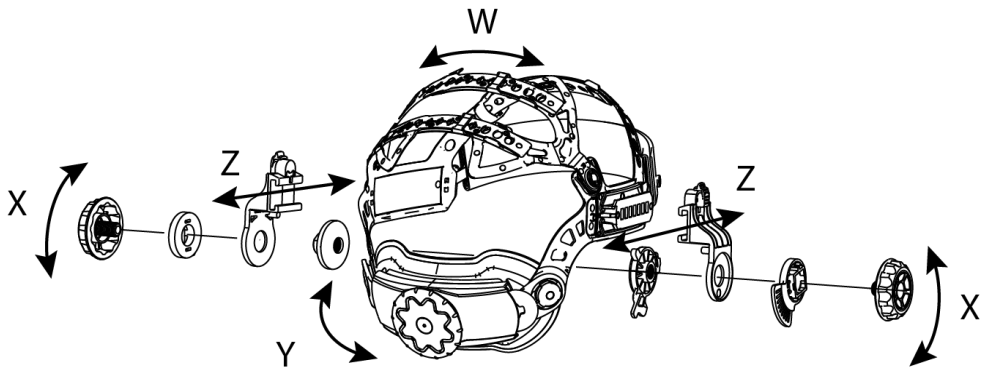

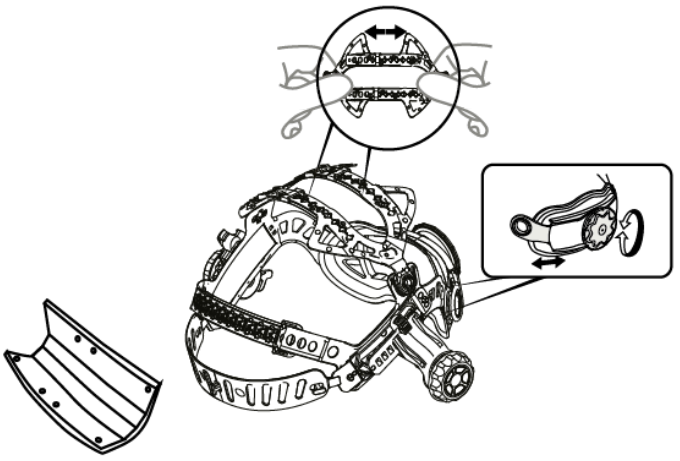

AJUSTE DIÁMETRO CABEZA

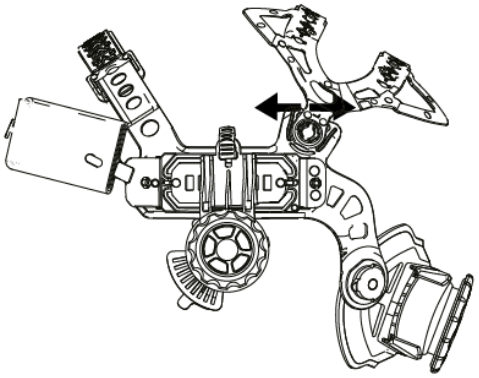

AJUSTE DESPLAZAMIENTO

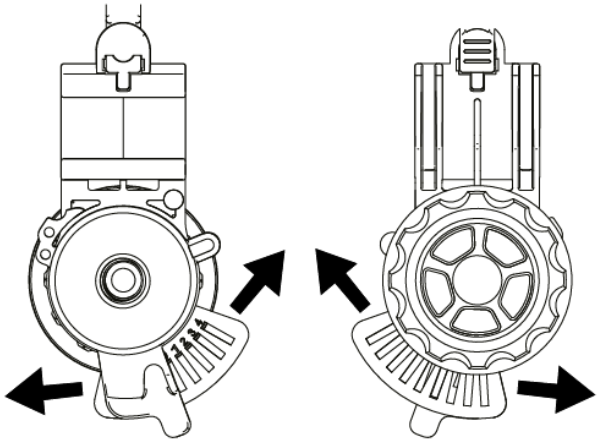

AJUSTE INCLINACIÓN

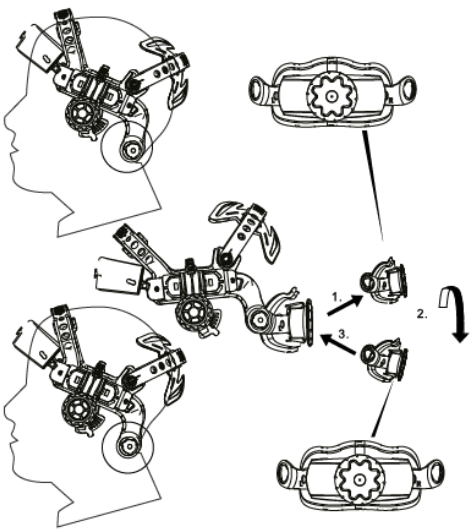

DESPIECE

POS.	CÓDIGO			
	JOB	DEVIL	WELDER	R-10
1	10088			
2	10803			
3	10089			
4	10501			
5	05864			
6	10613			
7	06770	06772	06773	10044

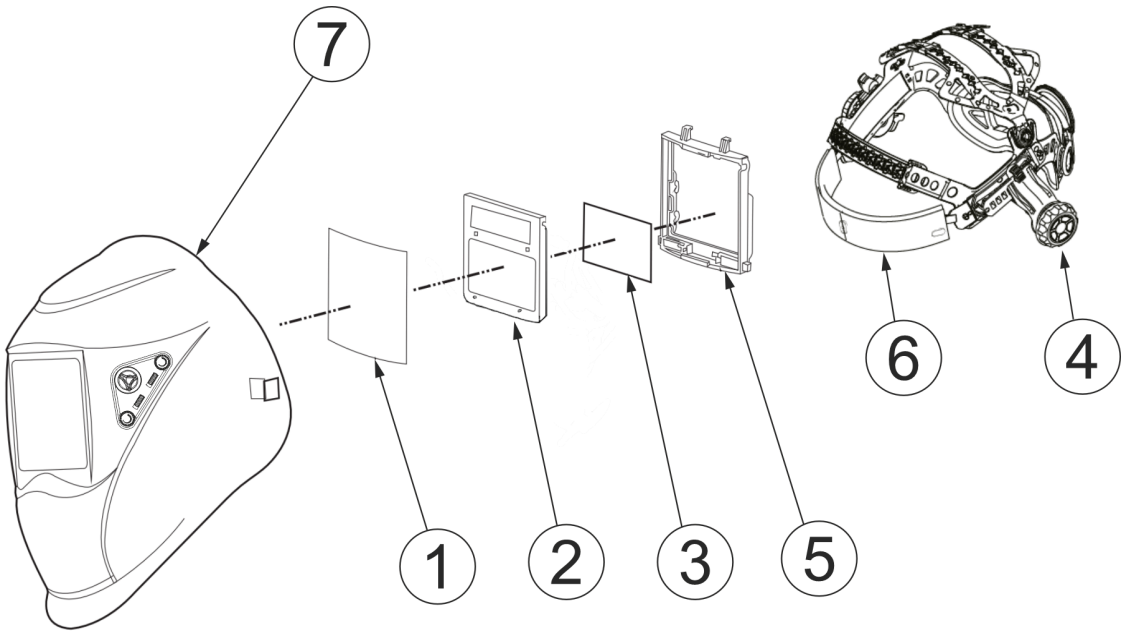

INTRODUCTION

We appreciate your deference to our brand and we hope the welding helmet you have just purchased will be of great use to you. This instruction manual contains the necessary warnings for correct use within the maximum safety conditions for the operator. SOLTER welding filters must be used by expert personnel who know and understand the risks involved in using them. In case of misunderstanding or doubts about this manual, please contact us. Handling the weld filter carries a significant risk of injury. Please refrain from doing any manipulation on the filter or helmet. Only technically trained personnel can do it.

SOLTER Welding SL, declines all responsibility for negligent practices in use and / or handling. This manual should be attached and kept with the filter model purchased. These filters are designed and approved in accordance with European Standard EN 379.

It is the responsibility of the people who use and repair them that the product does not fail to meet the requirements of the aforementioned standards.

BEFORE STARTING TO WELD

Before using any of the welding filters be sure to remove the corresponding protection films, keep the viewing area and the front part of the filter clean since there are the sensors that take care of the filter darkening.

Inspect all operating parts before using the display and check for signs of deterioration. Any damaged part must be replaced immediately before use. Check the operation of the filter before each use.

Also make sure that the attachment to the protection screen is correct to prevent it from detaching in the event of any impact, which could cause personal injury to the user.

If the filter darkening DIN is adjustable, adjust it correctly before any application. To find out the appropriate degree for all applications, consult the section FILTER CHOICE CHART ACCORDING TO APPLICATION of the protection screen manual.

TECHNICAL CHARACTERISTICS

PROPERTIES	DEVIL / WELDER / JOB / R-10
Viewing area	100 x 60 mm
Front	polycarbonate 115 x 104 mm
Optical class	1/1/1/1 Arc
sensors	4
Dimming variable	Yes (External)
Darkening range	DIN 5-8 / 9-13 (External)
Grinding mode	DIN 4 (Internal)
Sensitivity Variable	Yes (Internal)
Reaction time (light> dark)	0.05ms
Switching time (dark> light)	0.5 - 2.0 s
UV / IR protection	Permanent
Type of energy	Solar panel and replaceable battery CR2032
Weight	0,57 Kg.

CE marking

All filters are marked as indicated by the CE certificate of each model. In this marking, the first number specifies the degree of DIN protection that the filter has when it is in the open state (clear), the next number indicates the DIN degree in the closed state (dark) indicating the minimum and maximum degree. The symbol between the two numbers tells us if the DIN degree setting is manual or automatic. The next three numbers indicate the type of optics, the filter's light dispersion and the uniformity of the filter's vision according to regulations.
The next three numbers indicate the European Regulation with which the filter complies.

ADJUSTMENTS OF THE ANALOG FILTERS

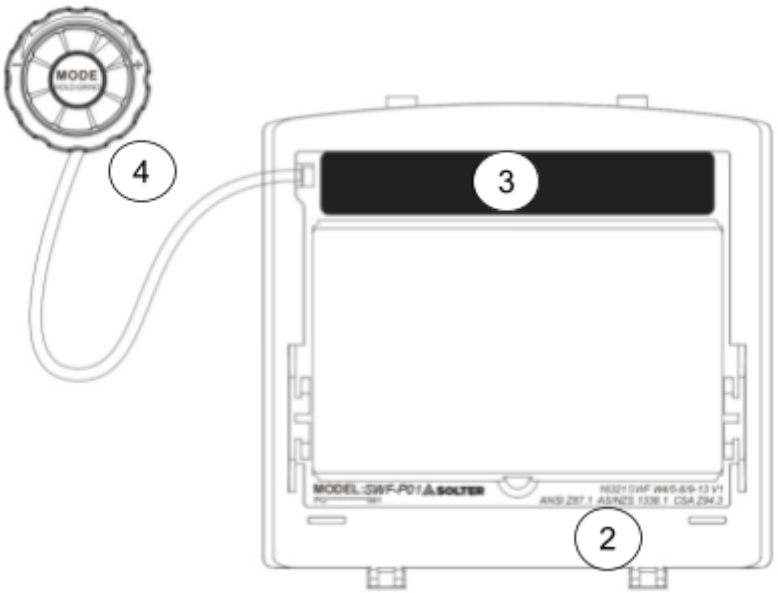

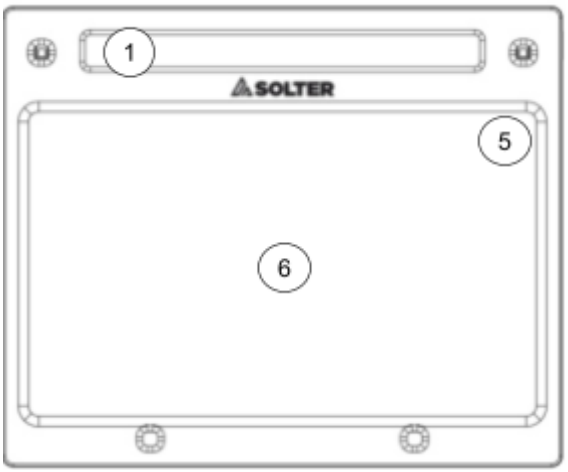

1 - Solar 2 - Regulations 3 - Panel for adjusting working modes WELDING For the welding process GRINDING For grinding (does not darken) Recommended position if the screen is not used for a long time (does not consume battery)	4 - External control 5 - CR2032 interchangeable battery 6 - Viewing area

FILTER SETTINGS

CONFIGURE THE MODES
The filter has 4 modes, CUT(4-8)/CUT(5-8); WELDING(9-13)/WELDING(9-14); GRINDED.

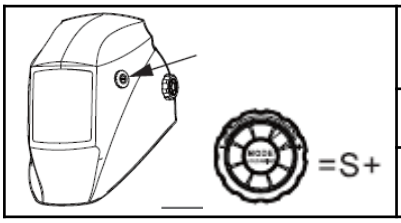 =S+	Short press	Easy mode selection between WELDING, CUTTING, DARK.
	Press and hold the key 1.0s	Switch to Grind mode
	Turn the knob	Pitch will be adjusted, ±0.5

Warning: Do not solder in GRIND mode.

DIGITAL FILTER SETTINGS

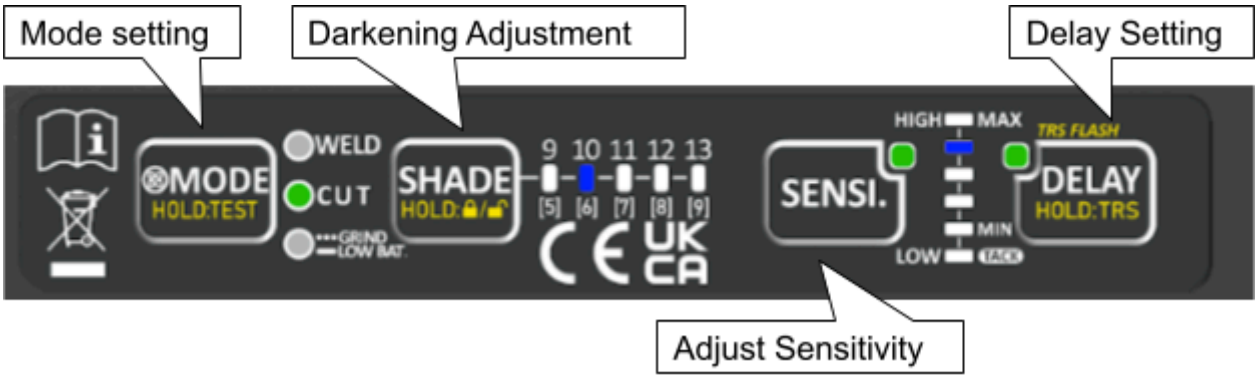

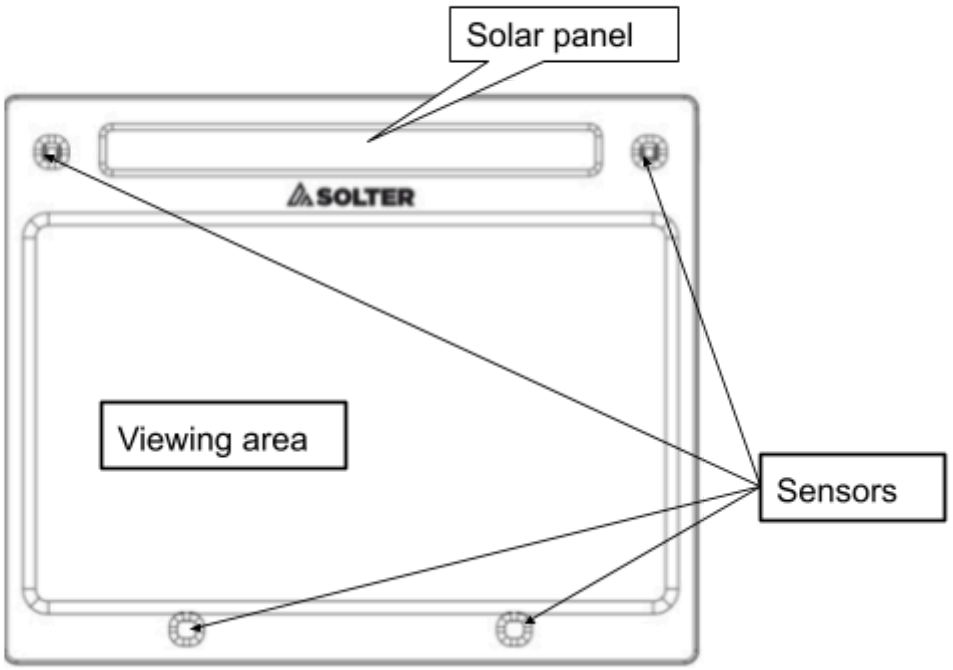

	Press to adjust sensitivity
	Dimming level adjustment. Keeping the key pressed will lock the sensitivity to the chosen one.
	Setting the delay in returning to light mode. Holding down the button will activate the TRS mode, the filter will go from dark to light mode progressively. Not suitable for TACK welding
	Mode selection: **CUT; WELDING; AMOLED**

POSSIBLE ANOMALIES

FAILED	CAUSE	REMEDY
Irregular darkening	The headgear has been placed unevenly, so there is an unequal distance between the eyes and the filter lens	Adjust the headband to correct the distance to the filter
The filter does not darken or flicker.	The front cover lens is dirty or damaged	Please change the lens cover
	Sensors are dirty/blocked or solar panel is blocked	Clean the surface of the sensors. Make sure not to block the sensors or solar panel with your arm or other obstacles while welding.
	Sensitivity is set too low or delay time is too short	Adjust to required level
	Make sure you select the right shade	Do not set the grinding mode
Filter darkens without arc starting	Sensitivity is set too high	Adjust the sensitivity to the required level
Filter remains dark after welding is completed	Delay time is too long	Adjust the delay time to the required level
Slow response	Operating temperature is too low	Do not use at temperatures below -10°C or 14°F
Welding helmet does not stay on head properly	The helmet is not properly adjusted	Readjust the harness.

ADJUSTING THE DEGREE OF PROTECTION

In case of having a filter with adjustable DIN, adjust the degree according to the application from which we want to protect ourselves . See the following table.

<table>
<tr><th>CORRIENTE EN AMPERIOS</th><th>CORTE DE PLASMA</th><th>ELECTRO-DOS RE-VESTIDOS</th><th>MIG METALES PESADOS</th><th>MIG ALEACIONES LIGERAS</th><th>TIG</th><th>MAG</th><th>ARCO / AIRE</th><th>SOLDADURA DE PLASMA</th></tr>
<tr><td>0,25</td><td rowspan="8"></td><td rowspan="5"></td><td rowspan="8"></td><td rowspan="10"></td><td rowspan="5">TONO 8</td><td rowspan="8">TONO 8</td><td rowspan="10"></td><td>TONO 2,5</td></tr>
<tr><td>0,5</td><td>TONO 3</td></tr>
<tr><td>0,75</td><td>TONO 4</td></tr>
<tr><td>1</td><td>TONO 5</td></tr>
<tr><td>2,5</td><td>TONO 6</td></tr>
<tr><td>5</td><td>TONO 7</td></tr>
<tr><td>10</td><td rowspan="2">TONO 8</td><td>TONO 8</td></tr>
<tr><td>15</td><td rowspan="2">TONO 9</td><td>TONO 9</td></tr>
<tr><td>20</td><td rowspan="3">TONO 10</td></tr>
<tr><td>30</td><td rowspan="2">TONO 9</td><td rowspan="2">TONO 10</td></tr>
<tr><td>40</td><td rowspan="2">TONO 11</td></tr>
<tr><td>60</td><td rowspan="3">TONO 11</td><td rowspan="2">TONO 10</td><td rowspan="2">TONO 11</td><td rowspan="2">TONO 9</td></tr>
<tr><td>80</td></tr>
<tr><td>100</td><td rowspan="3">TONO 11</td><td>TONO 10</td><td rowspan="2">TONO 12</td><td rowspan="2">TONO 10</td><td rowspan="3">TONO 12</td></tr>
<tr><td>125</td><td rowspan="2">TONO 11</td></tr>
<tr><td>150</td><td rowspan="2">TONO 11</td><td rowspan="2">TONO 13</td><td rowspan="2">TONO 11</td><td rowspan="2">TONO 10</td><td rowspan="3">TONO 13</td></tr>
<tr><td>175</td><td rowspan="3">TONO 12</td></tr>
<tr><td>200</td><td rowspan="3">TONO 12</td><td rowspan="3">TONO 12</td><td rowspan="2">TONO 12</td><td rowspan="2">TONO 12</td><td rowspan="2">TONO 11</td></tr>
<tr><td>225</td></tr>
<tr><td>250</td><td rowspan="3">TONO 12</td><td rowspan="3">TONO 12</td><td rowspan="4">TONO 13</td><td rowspan="5">TONO 14</td><td rowspan="3">TONO 13</td><td rowspan="4">TONO 14</td></tr>
<tr><td>275</td><td rowspan="4">TONO 13</td></tr>
<tr><td>300</td><td rowspan="2">TONO 13</td></tr>
<tr><td>350</td><td rowspan="3">TONO 13</td><td rowspan="3">TONO 13</td><td rowspan="3">TONO 14</td><td rowspan="3">TONO 14</td></tr>
<tr><td>400</td></tr>
<tr><td>450</td><td rowspan="2"></td></tr>
<tr><td>500</td><td>TONO 14</td><td>TONO 14</td><td>TONO 15</td><td>TONO 15</td><td>TONO 15</td><td>TONO 15</td></tr>
</table>

HARNESS ADJUSTMENTS

Harness Height (Position W)

Adjust the harness to the appropriate depth for your head to ensure correct and stable balance.

Tighten the harness (Position Y)

Press the adjustment button on the back of the harness and turn it to the right or left to the appropriate position.

Adjust Distance (Z Position)

Adjust the distance between the face and the lens by loosening the two outer nuts equally and press inward to release it from the adjustment slots.

Angle Adjustment (X Position)

Four bolts on the upper right side of the harness provide an adjustment for future helmet lean. To adjust, loosen the adjustment knob on the right side, then lift the tab on the control arm and move it to the desired position. Finally, retighten the adjustment knob.

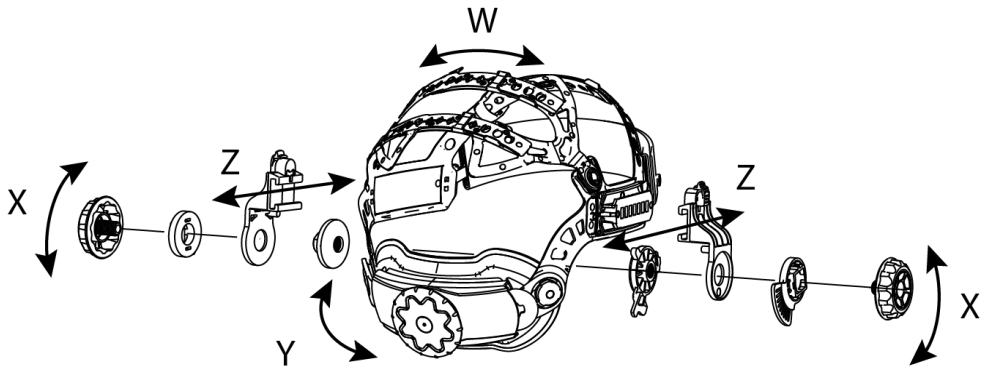

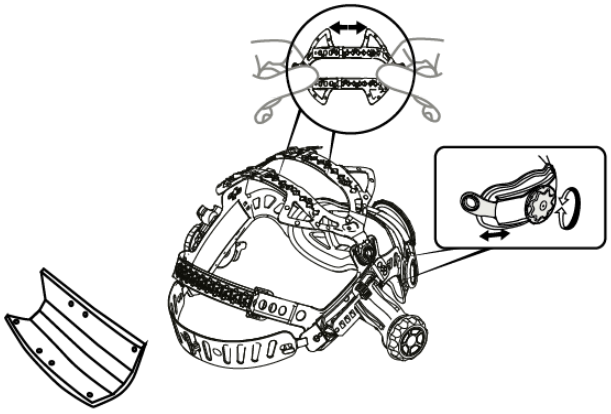

HEAD DIAMETER ADJUSTMENT

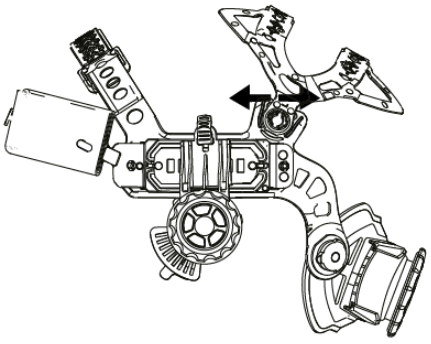

OFFSET ADJUSTMENT

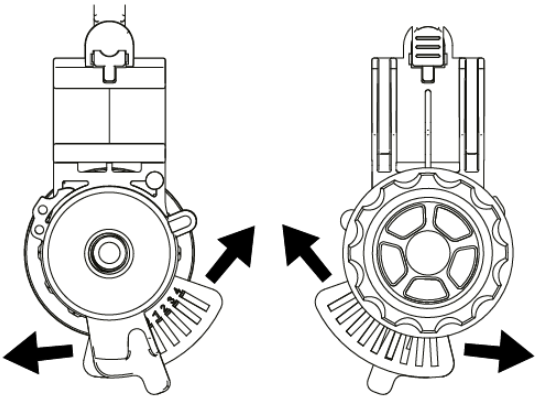

TILT ADJUSTMENT

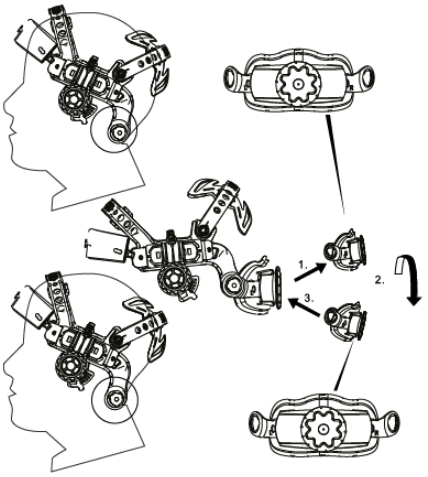

EXPLODED VIEW

POS.	CÓDIGO			
	JOB	DEVIL	WELDER	R-10
1	10088			
2	10803			
3	10089			
4	10501			
5	05864			
6	10613			
7	06770	06772	06773	10044

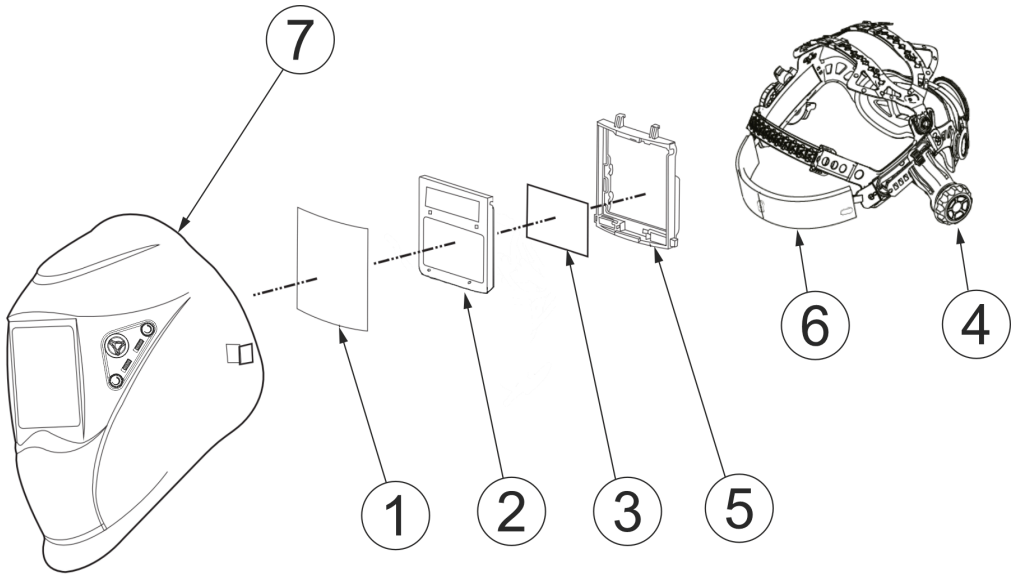

ASISTENCIA TÉCNICA SOLTER

ATENCIÓN AL CLIENTE
Email: solter@solter.com

Todos los clientes propietarios de equipos SOLTER en caso de avería o consulta técnica no duden en ponerse en contacto con nosotros y nuestro equipo de profesionales atenderá sus consultas de inmediato.

DECLARACIÓN DE CONFORMIDAD

SOLTER soldadura, S.L. NIF: B- 17245127
Camí de la Creu, 25
17530 CAMPDEVÀNOL (GIRONA) SPAIN

Declaro bajo mi responsabilidad que el producto
Nombre:

HELLMET DEVIL / WELDER / JOB / R-10

Al que se refiere esta declaración está en conformidad con la(s) siguiente(s) norma(s) o documento(s) normativo(s).

UNE-EN ISO 16321-3:2021 / UNE-EN ISO 16321-2:2021

Siguiendo las prescripciones de la(s) Directiva(s)

2006/95/CE (LVD, EMC), 2002/95/EC (ROHS), 2002/96/EC (WEE), 89/686/CEE

Campdevànol a Agosto de 2024

INFORMACIÓN DE LA GARANTÍA.

Ofrecemos una garantía limitada para este producto contra cualquier defecto de material y mano de obra durante un período de 12 meses a partir de la fecha de compra por parte del usuario final / consumidor.
Las condiciones de la garantía son las siguientes:
La garantía solo será valida con la presentación de la factura de compra vinculada al número de serie del equipo. También debe figurar la fecha de compra.
La garantía no cubre defectos por mal uso, instalación incorrecta, modificación o manipulación del producto.
No nos responsabilizamos de daños causados por un mal uso o uso incorrecto del equipo.
La garantía está limitada a la reparación de los componentes defectuosos.
En el caso de que el producto sea reparado o reemplazado, el periodo de garantía seguirá siendo válido para el periodo restante.

WARRANTY INFORMATION.

We offer a limited warranty for this product against any defects in material and workmanship for a period of 12 months from the date of purchase by the end user / consumer.
The warranty conditions are as follows:
The guarantee will only be valid with the presentation of the purchase invoice linked to the serial number of the equipment. The date of purchase must also appear.
The warranty does not cover defects due to misuse, incorrect installation, modification or manipulation of the product.
We are not responsible for damage caused by misuse or incorrect use of the equipment.
The warranty is limited to the repair of defective components.
In the event that the product is repaired or replaced, the warranty period will remain valid for the remaining period