HELLMET R-05

TRUE COLOR - 1/1/1/2 - VISION 100x53



TRUE COLOR · 4 SENSORS · OPTICAL QUALITY 1/1/1/2 · VISION AREA M · ERGONOMIC

Las caretas **HELLMET R-05** fusionan un diseño ergonómico con tecnología de protección avanzada, siendo la elección ideal para soldadores profesionales. Diseñadas para quienes buscan un rendimiento fiable y accesible, incorporan visión True Color y un campo de visión de 100x53 mm, lo que permite una claridad visual nítida y colores naturales para un control absoluto.

Protección integral y ligereza: Gracias a su peso reducido de solo 690 g y materiales resistentes, ofrecen una cobertura segura para toda la cabeza. Su estructura de acabado mate destaca por su durabilidad y resistencia, garantizando una larga vida útil y máxima comodidad en procesos MMA, TIG y MIG/MAG sin comprometer la agilidad del usuario.

Principales características

La línea HELLMET R-05 representa un excelente equilibrio en seguridad ocular con su certificación óptica 1/1/1/2 y un sistema automático de 4 sensores. Su diseño destaca por una gran adaptabilidad y un arnés ergonómico multipunto, lo que minimiza la fatiga y mejora el bienestar del soldador en jornadas prolongadas.

El filtro está diseñado para alojar su interfaz de configuración de forma interna, protegiendo los controles frente a golpes y proyecciones. Permite ajustar rápidamente el oscurecimiento, la sensibilidad y el retardo, asegurando que el equipo responda con total fiabilidad. Esta arquitectura, alimentada por energía híbrida, garantiza una operatividad constante en entornos exigentes.

Visión Realista y Optimizada: Tecnología óptica True Color que ofrece una percepción natural de los colores, mejorando el contraste y reduciendo la fatiga visual para lograr soldaduras de alta precisión.

Regulación Interna Protegida: Sistema de ajuste versátil con rango de oscurecimiento DIN 4-8/9-13, control de sensibilidad y retardo, incluyendo función de amolado DIN 3 para todo tipo de aplicaciones.

Detección Automática Fiable: Equipadas con cuatro sensores de arco de alta sensibilidad que garantizan un oscurecimiento instantáneo y uniforme, evitando destellos accidentales incluso en posiciones de trabajo complejas.

Energía Dual Prolongada: Arquitectura alimentada por una combinación eficiente de panel solar y dos baterías de litio reemplazables (CR2032), asegurando autonomía constante y minimizando los tiempos de mantenimiento.



SOLTER
Camí de la creu, 25 | 17530 Campdevànol, Girona (Spain) | +34 972 730 084 | www.solter.com

Claridad visual avanzada.

Alta nitidez y fidelidad óptica. Esta certificación garantiza una visión clara y definida del entorno de trabajo, minimizando distorsiones. Permite observar el arco y el baño de fusión con gran transparencia, reduciendo la fatiga ocular y asegurando una ejecución técnica precisa y segura durante todo el proceso.

Diseño centrado en el bienestar del soldador.

Estructura ligera y equilibrada con arnés ajustable en 5 puntos. Este diseño distribuye el peso de forma uniforme para minimizar la presión sobre el cuello y la cabeza. Garantiza un ajuste cómodo y seguro que permite trabajar durante jornadas prolongadas sin fatiga, mejorando la productividad y la salud postural del operario.

Percepción de colores realistas.

Visión nítida y detallada del baño de fusión con colores naturales. Esta tecnología elimina el tono verde intenso de las pantallas convencionales, permitiendo al soldador ver los colores reales durante el proceso. Al mejorar el contraste y la definición, facilita un control mucho más preciso del arco y reduce significativamente la fatiga visual.

Detección infalible del arco.

Máxima sensibilidad con cuatro sensores. Este sistema garantiza una respuesta inmediata del filtro de oscurecimiento. Asegura una protección continua y fiable, eliminando destellos accidentales y proporcionando la mayor seguridad en cualquier ángulo de trabajo o proceso de baja intensidad.

Campo de visión optimizado

Excelente visibilidad en la área de visión. Este diseño ofrece un campo visual equilibrado que permite un control claro de la pieza y del entorno de trabajo más cercano. Centra la atención del operario directamente en el cordón de soldadura, mejorando la precisión en el posicionamiento del arco de forma cómoda y segura.







- A AJUSTE DE SUJECIÓN
- C CINTA AJUSTABLE
- E AJUSTE DE PROFUNDIDAD
- B AJUSTES ERGONÓMICOS
- D FRENO DE POSICIÓN
- F SUDADERA

Parámetro	Valor
Rango de regulación	DIN 4–8 / 9–13
Normativa	ISO 16321-2:2021
Campo de visión	100 x 53 mm
Calidad óptica	CE 1/1/1/2
Sensores	4
Función amolado	Sí / Yes (Interior – DIN 3)
Tiempo de reacción	1/25000s
Energía	Solar y 2x Batería CR2032 reemplazable
Panel regulación	Tono, Sensibilidad, Retardo, Amolado
Tecnologias	True Color, Light Weight, Low TIG Ready

SOLTER
Camí de la creu, 25 | 17530 Campdevànol, Girona (Spain) | +34 972 730 084 | www.solter.com

Display HELLMET R-05

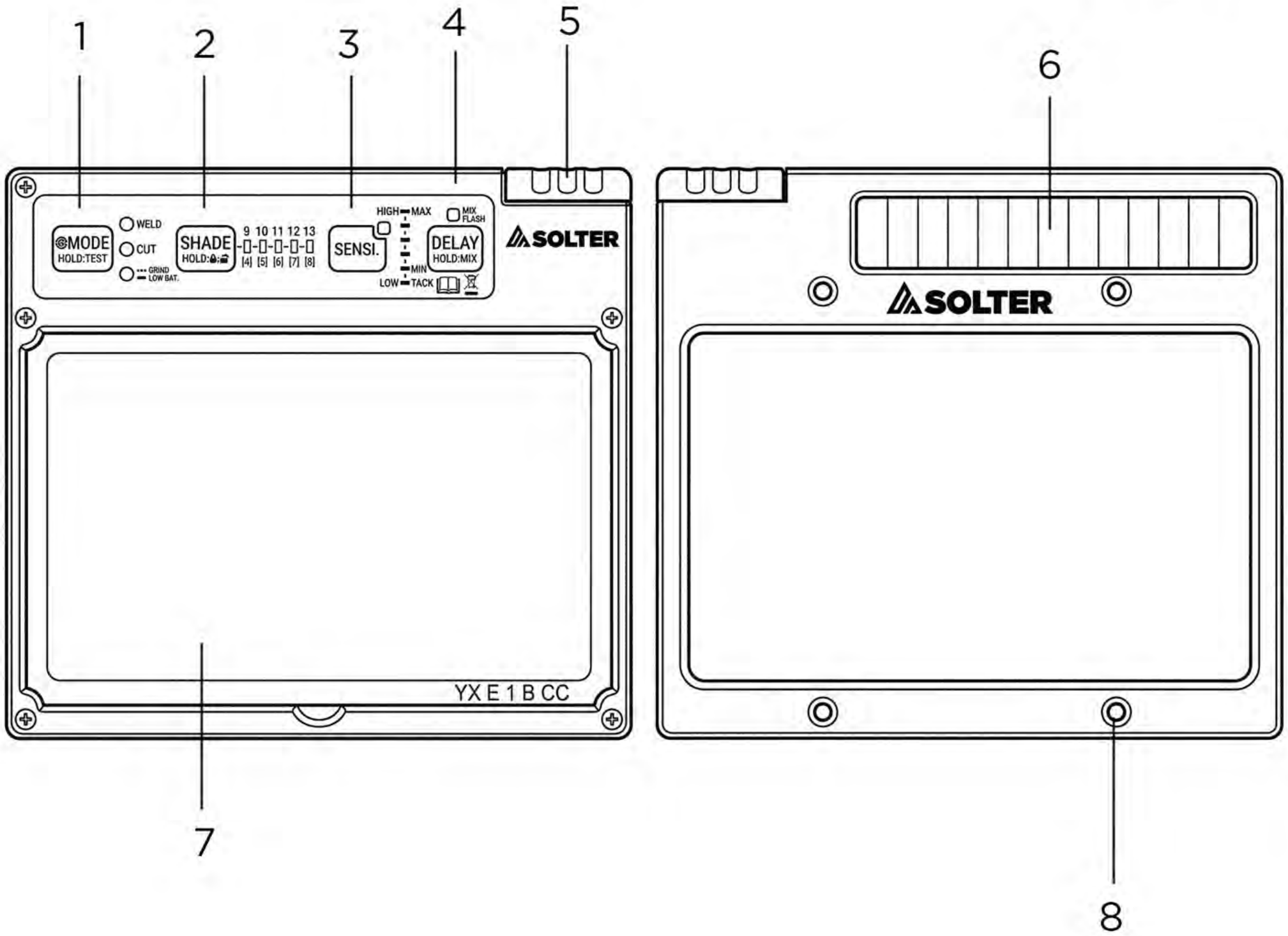

1 – **Selección de Modo (MODE)** Botón principal que permite seleccionar y alternar entre los modos de trabajo: CORTE, SOLDADURA y AMOLADO. Manteniendo la pulsación se realiza un test de comprobación del oscurecimiento.

2 – **Ajuste de Oscurecimiento (SHADE)** Control que permite calibrar el nivel exacto de protección DIN de la pantalla, facilitando la personalización de la opacidad en función del amperaje utilizado y la técnica de soldadura. Manteniendo pulsada esta tecla, se bloqueará la sensibilidad a la elegida previamente, garantizando un ajuste estable durante todo el trabajo.

3 – **Regulación de Sensibilidad (SENSI.)** Botón de configuración destinado a establecer la cantidad de luz necesaria para que los sensores disparen el oscurecimiento. Es un ajuste fundamental para evitar que la careta se oscurezca accidentalmente por luces ambientales intensas o por los destellos de otros soldadores cercanos, optimizando el rendimiento.

4 – **Control de Retraso y Transición (DELAY / HOLD:TRS)** Ajusta el tiempo que tarda la pantalla en retornar a su estado claro tras finalizar el cordón de soldadura. Destaca por incorporar la función especial TRS (manteniendo la pulsación), que realiza una transición progresiva y suave de oscuro a claro para reducir la fatiga visual provocada por el metal incandescente.

5 – **Compartimento de las Pilas (Baterías)** Ranura destinada a alojar la pila reemplazable (tipo CR2032). Esta pila, junto con el panel solar, es la encargada de proporcionar la energía necesaria para el funcionamiento del filtro de oscurecimiento electrónico.

.

6 – **Célula Fotovoltaica (Panel Solar)** Sistema de captación de energía situado estratégicamente en la parte superior frontal del filtro. Aprovecha tanto la luz ambiental del entorno de trabajo como la propia intensidad lumínica generada por el arco de soldadura para ayudar a alimentar la electrónica interna, prolongando notablemente la vida útil de las pilas.

7 – **Área de Visión (Pantalla LCD)** Es la ventana principal a través de la cual el operario observa el baño de fusión y el entorno de trabajo. En este modelo, cuenta con unas dimensiones de 100 x 53 mm y una clase óptica 1/1/1/2, ofreciendo una visibilidad nítida, amplia y segura durante las tareas de soldadura o amolado.

8 – **Cuatro Sensores de Arco Frontales** Conjunto de cuatro fotorreceptores independientes y altamente sensibles distribuidos alrededor del visor exterior. Su alta sensibilidad y distribución estratégica garantizan una detección infalible del inicio del arco eléctrico, activando el oscurecimiento en tan solo 1/25000s, incluso si el operario suelda en ángulos complejos.

Contenido de la Caja

Hellmet R-05
Protector Exterior
Protector Interior



Dos diseños

Ref.10487
R-15 RED



Ref.10486
R-15 BLACK



Accesorios Opcionales

Ref.10086
POLICARBONATOS EXTERIORES
Lámina de policarbonato contra impactos y proyecciones. Protege el filtro ADF.



Ref.10720
POLICARBONATOS INTERIORES
Protección interior de policarbonato. Resguarda el filtro contra proyecciones y calor.



Ref.10667
CUBRE-CABEZA WELDTEX ADAPT
Protección ignífuga para cabeza y nuca contra chispas y proyecciones. Ideal para soldadura vertical.



Ref.10749
FUNDA PROTECCIÓN PANTALLAS
Funda acolchada para protección y transporte de pantallas OPTIMATIC y HELLMET. Evita arañazos y suciedad.



Ref.10668
BABERO WELDTEX ADAPT
Protección ignífuga para cuello. Se fija a la barbilla de todas las pantallas. Para proteger contra proyecciones y chispas.



Ref.73085
SUDADERA 230X90mm R-10
Sudadera de alta calidad diseñada para absorber el sudor, aumentando la comodidad y la higiene.



Ref.05863
ARNÉS HELLMET R-10 4 PUNTOS 2 POS.
Arnés ergonómico ajustable en 4 puntos y 2 posiciones que asegura un equilibrio óptimo y estable durante la soldadura.



Distribuido por:

SOLTER
Camí de la creu, 25 | 17530 Campdevànol, Girona (Spain) | +34 972 730 084 | www.solter.com